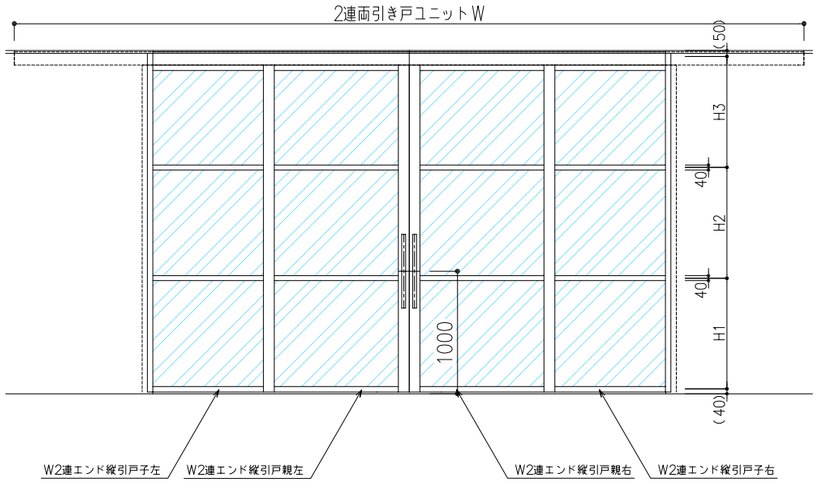

〖仕様〗
- 自閉機能無し
- ソフトクローズ機構、全閉全開時有り
- 有効開口W:max3600
- 天井吊構造のため、天井補強必要

〖引手〗
標準：シブタニ C−41−102−600 SUSHL仕上げ
オプション：ユニオン
G52−35−101−L600 ユニウッドブラック（イトーキ仕様）
G52−35−076−L600 ユニウッドホワイト（イトーキ仕様）

※：H1~H3のガラス面Hは均等設定

※：H1=H2=CH/3−30、H3=CH−(H1+H2+90)

※：上記計算は整数とし、小数点以下は切り捨て。

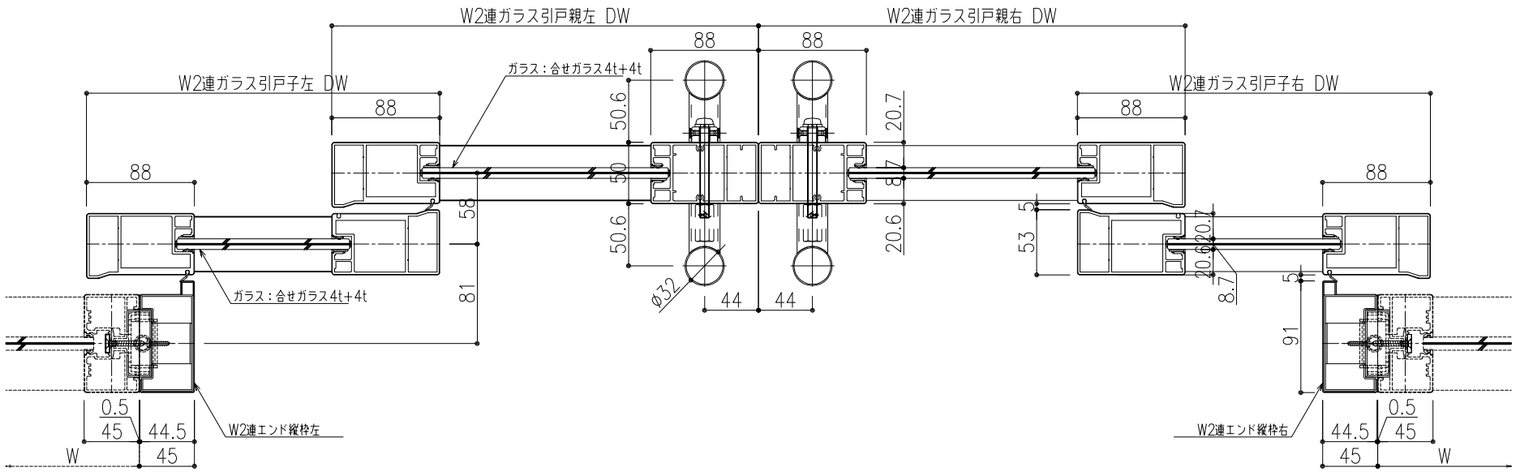

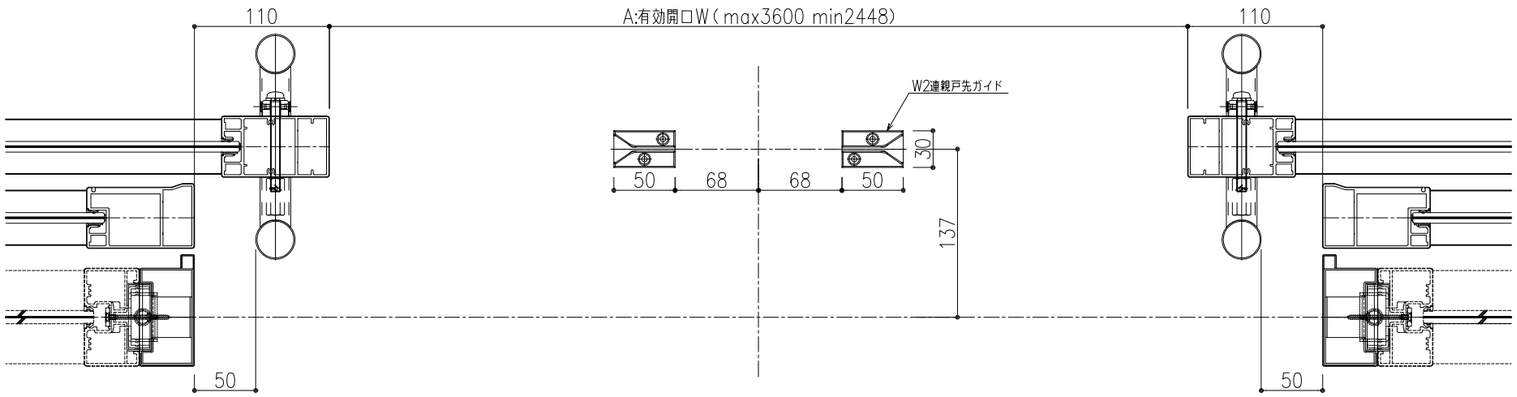

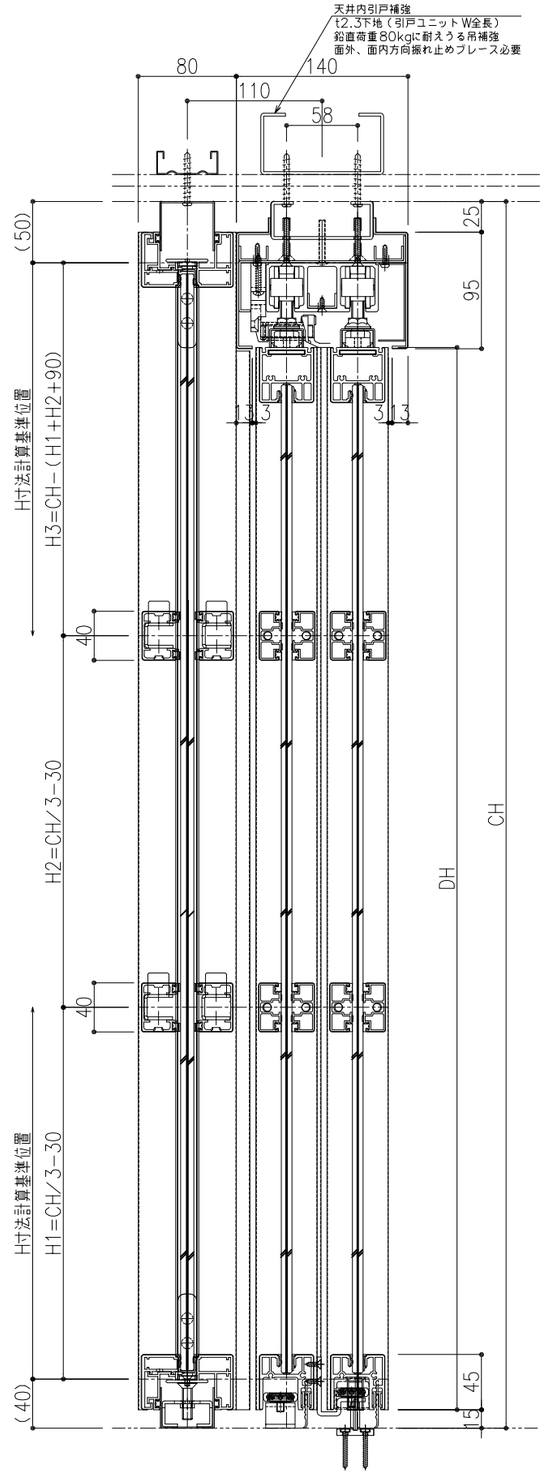

FCW

訂正履歴	訂正年月日	訂正内容	訂正年月日	訂正内容

特記事項
- ●各部取り合いの仕様は弊社標準仕様とします。
- ●本図面は2024年12月末時点の仕様を基準とした標準図です。実際の納品仕様と異なる場合がございます。
- ●本図面の著作権は株式会社イトーキに帰属します。無断での転用・掲載・使用を禁止します。

工事名：Feels 標準仕様図
図面名称：2連ガラス引分け引き戸・鍵無（横桟2本）
図面番号：
尺度：A1：2/5、A3:1/5
単位：m.m.
設計監理：
施工：
認証 年 月 日 検図 年 月 日 担当 年 月 日 製図2024年 11 月 22 日
山下

ITOKI 株式会社イトーキ