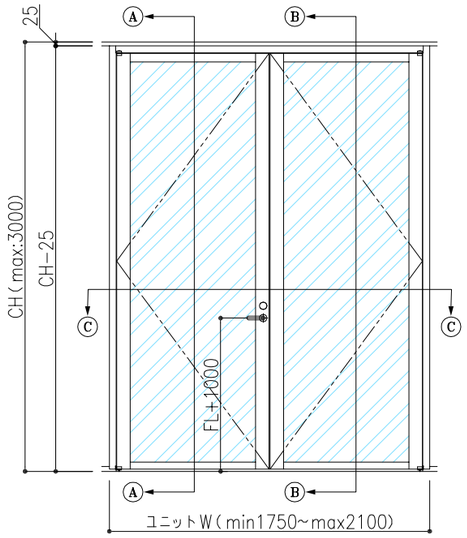

金物表

部位	メーカー	品番
錠前　（標準錠）	美和ロック	LA50−1, BS38, D50
（電気錠）	美和ロック	ANS50−1, BS38, D50
クローザー（標準錠）	リョービ	GCCS−4V(R,L)（ストップ付）
（電気錠）	リョービ	GCC−4V(R,L)（ストップ無し）
通電金具　（電気錠）	シブタニ	TKH9A
ヒンジ	イトーキオリジナル	−
ドアストップ	シブタニ	DC−46W
ドアボトム	中尾製作所	ボトムタイトナー

※オプションレバーハンドル
ユニオン　UL291−004　（ユニウッドブラック）
ユニオン　UL291−ITK　（ユニウッドホワイト　※イトーキ仕様）

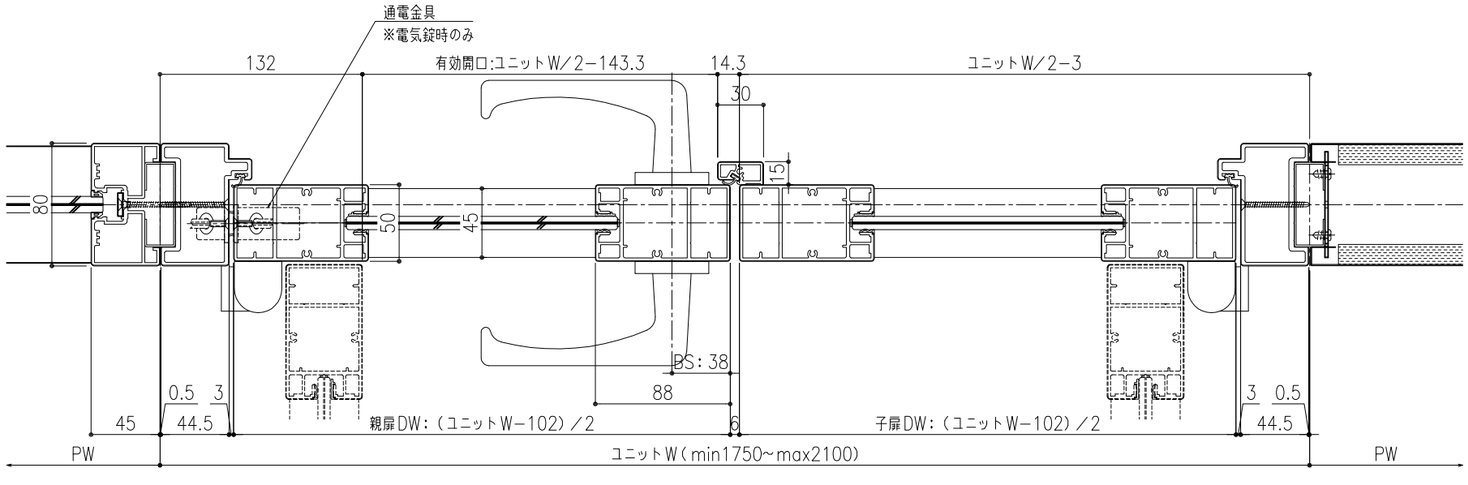

Ⓓ−Ⓓ ドアーパネル平断面図

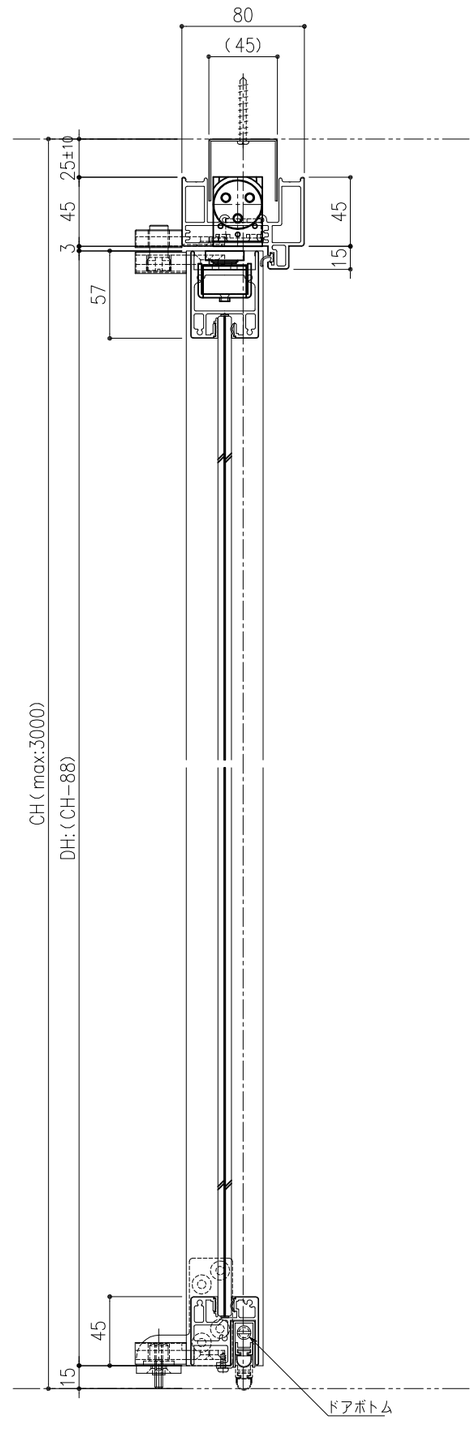

Ⓐ−Ⓐ 断面図
（親扉）

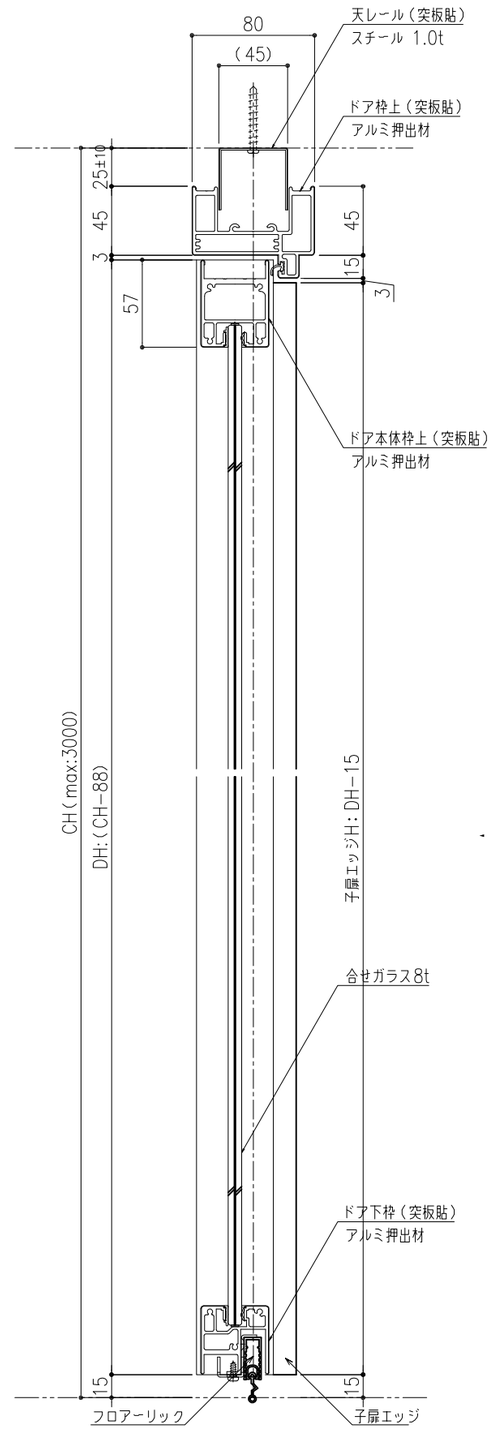

Ⓑ−Ⓑ 断面図
（子扉）

FCW

訂正履歴	訂正年月日	訂正内容	訂正年月日	訂正内容

特記事項
●各部取り合いの仕様は弊社標準仕様とします。
●本図面は2024年12月末時点の仕様を基準とした標準図です。実際の納品仕様と異なる場合がございます。
●本図面の著作権は株式会社イトーキに帰属します。無断での転用・掲載・使用を禁止します。

工事名	Feels 標準仕様図	設計監理	
図面名称	ガラス開き戸　片開き・全面	施工	
図面番号		尺度 A1:1/2	単位 m.m.
認証　年　月　日	検図　年　月　日	担当　年　月　日 山下	製図2024年 11 月 15 日

ITOKI 株式会社イトーキ