◦ H1～H3は均等設定
H1＝H2＝A、H3＝B
を標準とし、A、Bの値は下記の計算式に従う。
ただし、Aの値は小数以下を切り捨てし整数とする。

計算式	A＝（CH－48）／3 B＝CH－48－2A

◦ 例1：CH＝2800の場合

A＝（CH－48）／3＝（2800－48）／3
＝917.333…
→　小数以下を切り捨てし、A＝917
B＝CH－48－2A＝2800－48－2×917
＝918

◦ 例2：CH＝2900の場合

A＝（CH－48）／3＝（2900－48）／3
＝950.666…
→　小数以下を切り捨てし、A＝950
B＝CH－48－2A＝2900－48－2×950
＝952

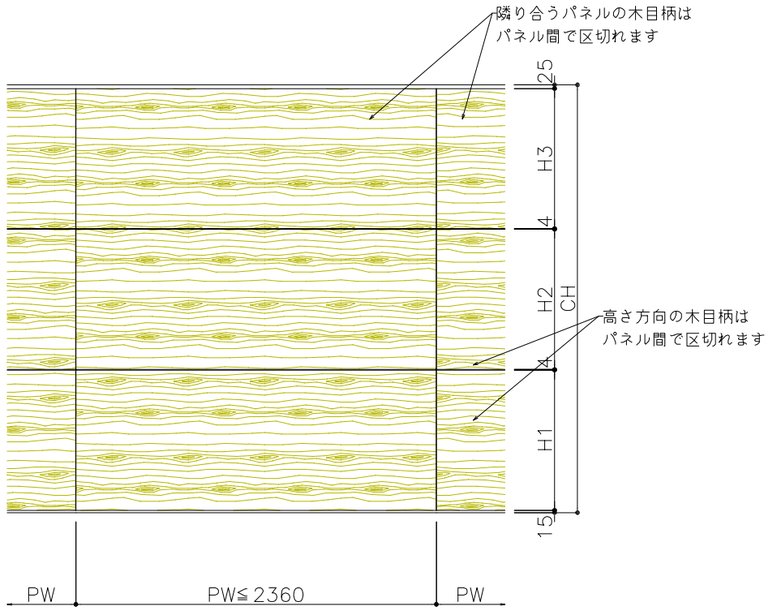

ブロックパネル
※両面突板貼

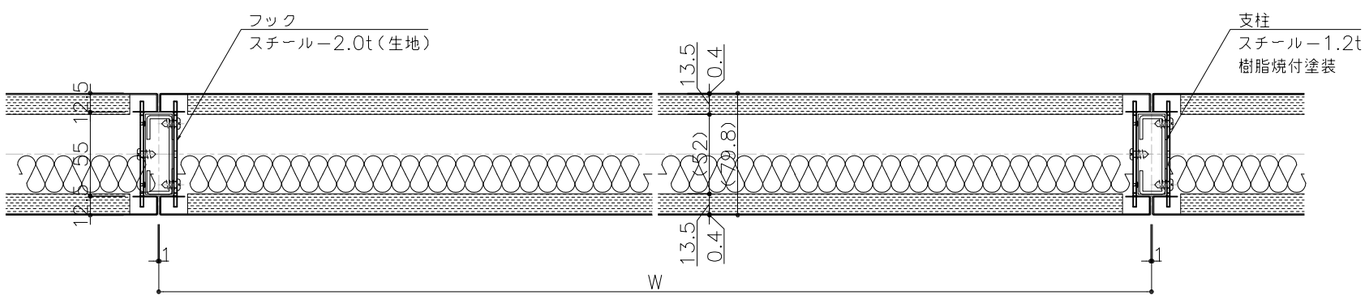

ブロックパネル平断面図

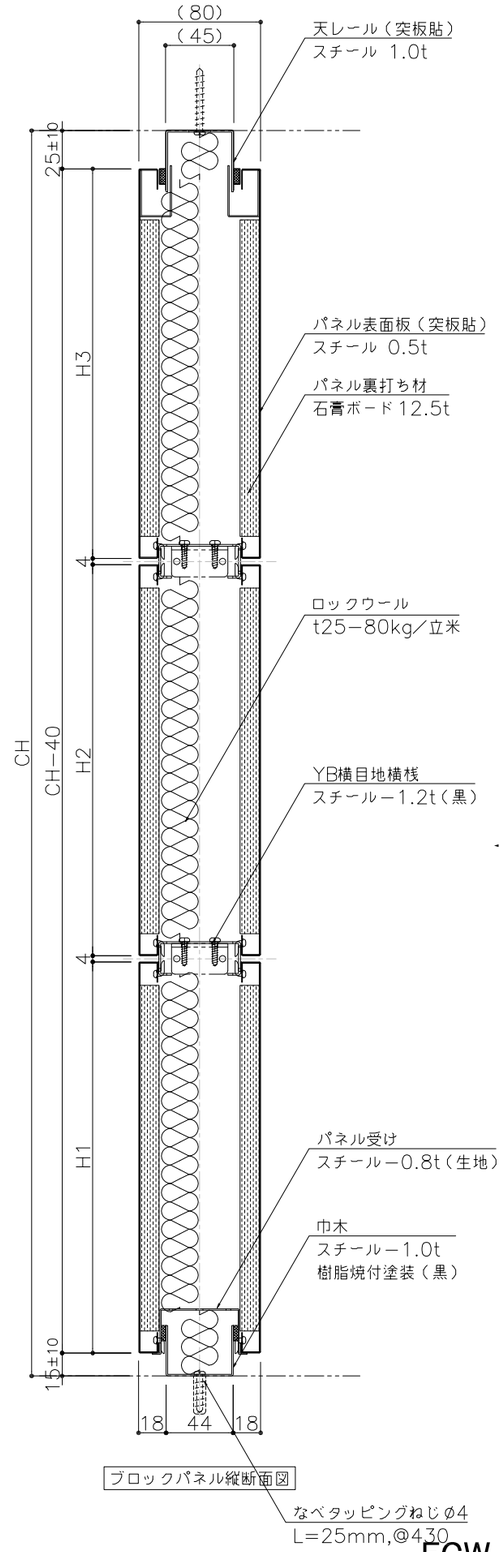

ブロックパネル縦断面図

訂正履歴	訂正年月日	訂正内容	訂正年月日	訂正内容

特記事項
●各部取り合いの仕様は弊社標準仕様とします。
●本図面は2024年06月時点の仕様を基準とした標準図です。実際の納品仕様と異なる場合がございます。
●本図面の著作権は株式会社イトーキに帰属します。無断での転用・掲載・使用を禁止します。

工事名	Feels 標準仕様図	設計監理	*****
図面名称	ブロックパネル	施工	
図面番号	*****	尺度 A3:1/4	単位 m. m.
認証 年 月 日	検図 年 月 日	担当 ** 年 ** 月 ** 日	製図 2024 年 6 月 1 日
		*****	*****

FCW
ITOKI
株式会社イトーキ