全面ダブルガラスドア・親子（電気錠）

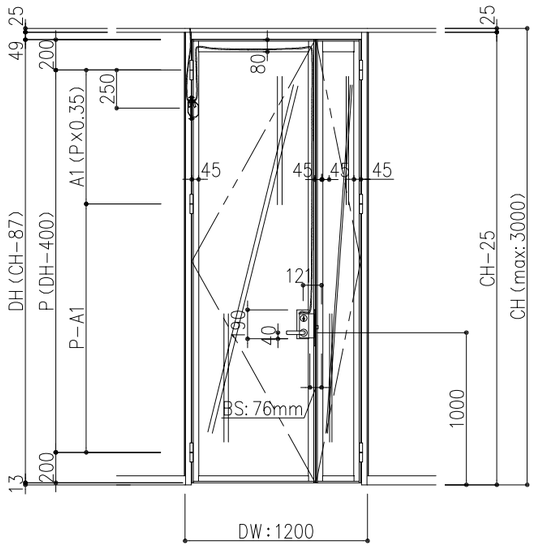

金物品目	メーカー名	品番	備考
丁番	（株）シブタニ	DH−SS−127	3点吊り
ドアクローザー	（株）シブタニ ※ドルマ製	ITS96−100	コンシールドタイプ・ストップなし
レバーハンドル	美和ロック（株）	AUT−50−1	BS:76、ドア厚64mm仕様 ※ゴール製錠前　EUTは対応不可。 （ドア厚64mmに対応していない為）
ドアストップ	（株）シブタニ	DC−46W	−
ドアボトム	（株）シブタニ	DB−410	−
ドアパッキン	ピンチブロック（株）	#7−TS	スライド加工品（両面テープ付き）
ゴム板	ホクショー（株）	−	EPDM−S（両面テープ付き）
フランス落し	リョービ（株）	RB−002	−
通電金具	（株）シブタニ	ITKH−9A32	扉側リード線長さ　3.2m仕様

【施工時注意点】

天井内に補強の設置必要（別途工事）

- ドア吊元側…四方、十字に天井振れ止めブレース
- ドア戸先側…二方、V字に天井振れ止めブレース

縦断面図

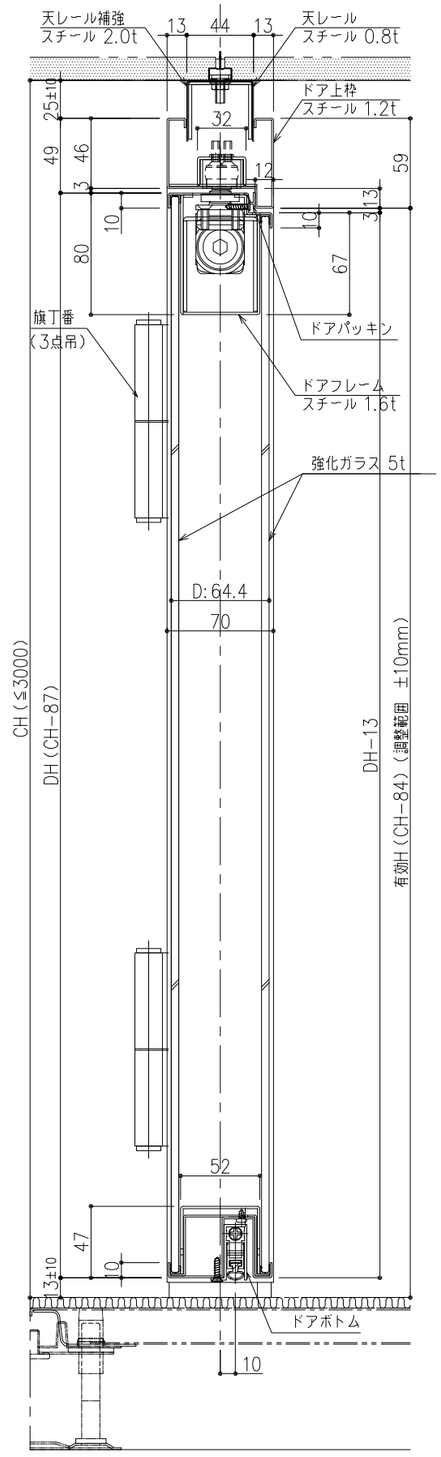

平断面図

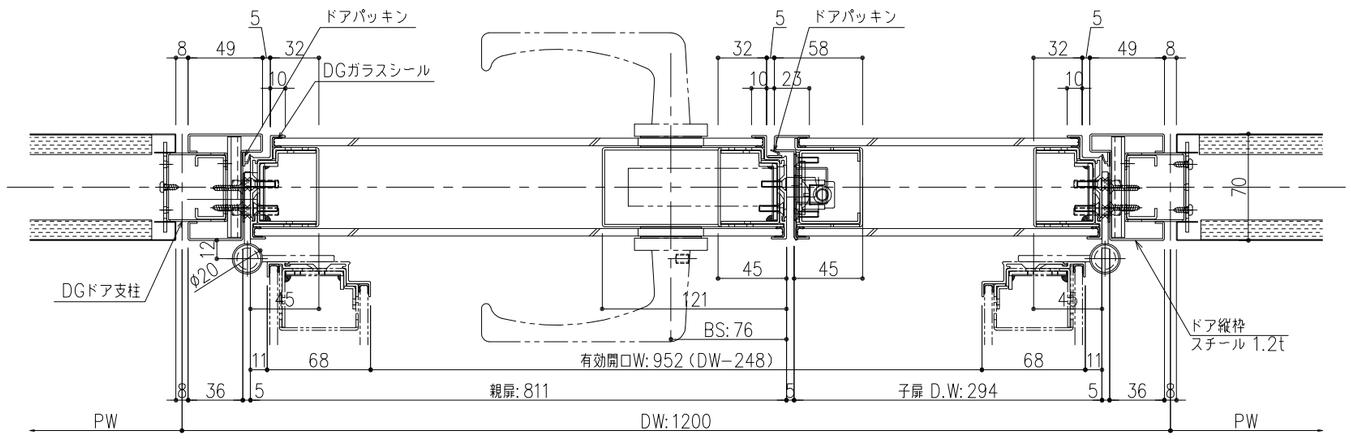

※本図面は2017年03月時点の仕様を基準とした参考納まり図とします。実際の納品仕様と異なる場合がございます。
※仕様内容については予告なく変更する場合がございます。
※本図面の著作権は株式会社イトーキにあり、無断での転用・掲載・使用を禁止します。

工事名	クレアパート　標準仕様図
図面名称	全面ダブルガラスドア・親子（電気錠）
図面番号	⑪−4.
認証	年　月　日
検図	年　月　日
設計監理	
施工	
尺度	A3 1/4
単位	m.m.
担当	2017年 03月 31日 細田
製図	2017年 03月 31日 河村

クレアパート

ITOKI 株式会社イトーキ