MH全面ダブルガラスパネル

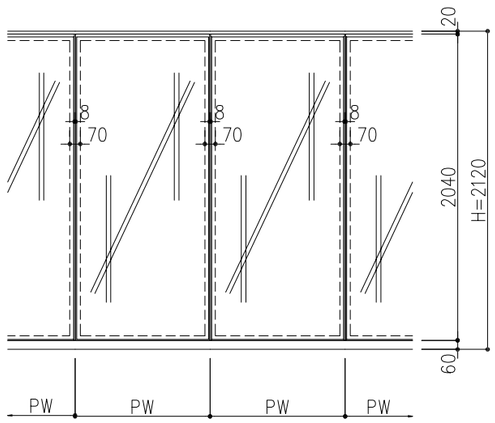

MH全面ダブルガラスパネル・ブラインド内蔵
（手動式）

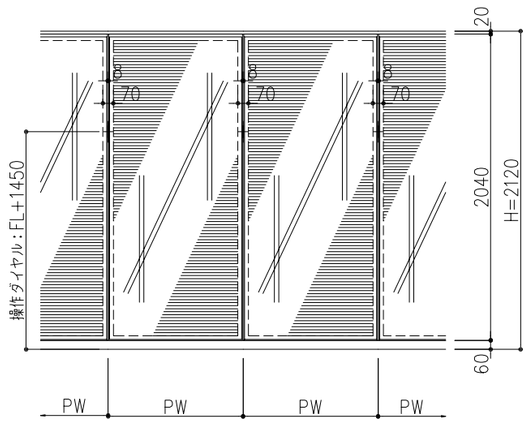

MH全面ダブルガラスパネル 縦断面図

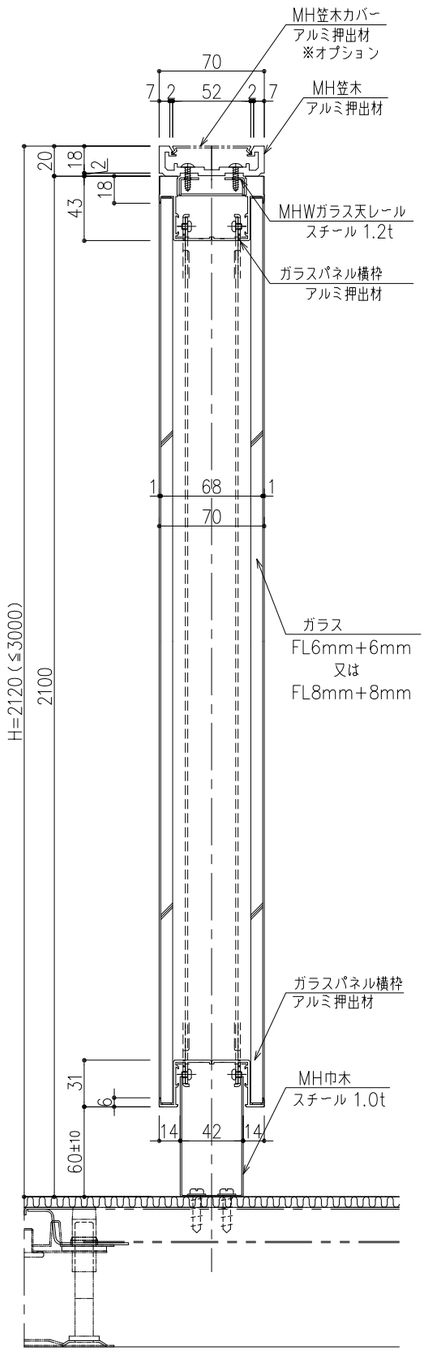

MH全面ダブルガラスパネル・ブラインド内蔵
（手動式）

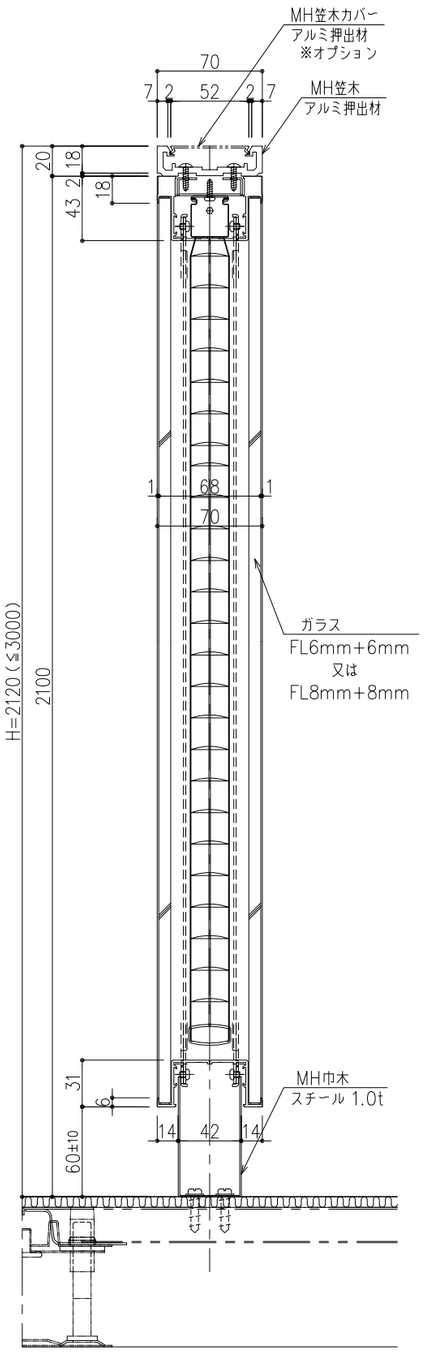

MH全面ダブルガラスパネル 縦断面図 平断面図

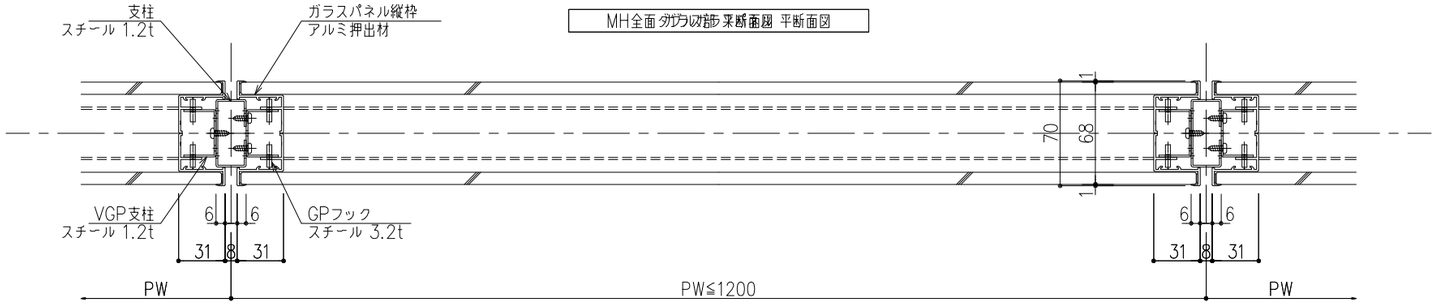

MH全面ダブルガラスパネル・ブラインド内蔵
（手動式）

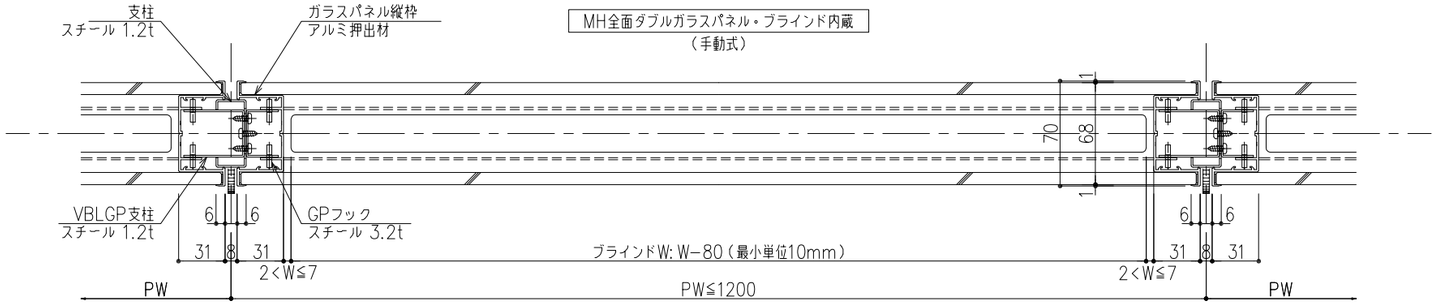

※本図面は2015年12月時点の仕様を基準とした参考納まり図とします。実際の納品仕様と異なる場合がございます。
※仕様内容については予告なく変更する場合がございます。
※本図面の著作権は株式会社イトーキにあり、無断での転用・掲載・使用を禁止します。

工事名		設計監理	
図面名称	MH全面ダブルガラス　標準仕様図 MH全面ダブルガラス・ブラインド内蔵　標準仕様図	施工	
図面番号	⑧－３.	尺度 A3 1/4	単位 m. m.
認証 年 月 日	検図 年 月 日	担当2016年 03 月 22 日 細田	製図2016年 03 月 22 日 河村

クレアパート

ITOKI
株式会社イトーキ