三方枠パッキン,ドアボトム付片開きドア

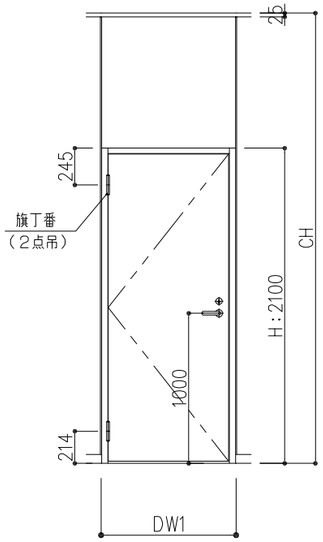

三方枠パッキン,ドアボトム付親子ドア

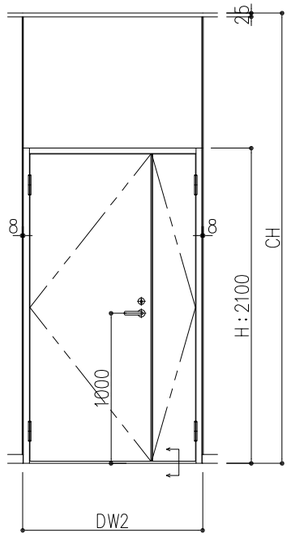

三方枠パッキン,ドアボトム付両開きドア

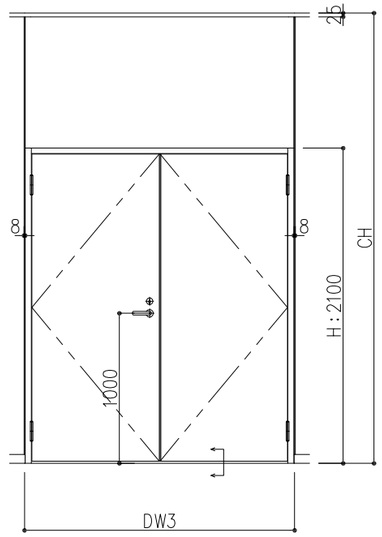

標準金物

金物品目	メーカー名	品番	備考
旗丁番	（株）シブタニ	DH-15-127	−
ドアクローザー	リョービ（株）	S-122PLI	−
レバーハンドル	（株）シブタニ	クラビス LF10-1	−
ドアストップ（床付）	（株）シブタニ	DC-46W	−
フランス落し	リョービ（株）	RB-002	−

ドア部　平断面図

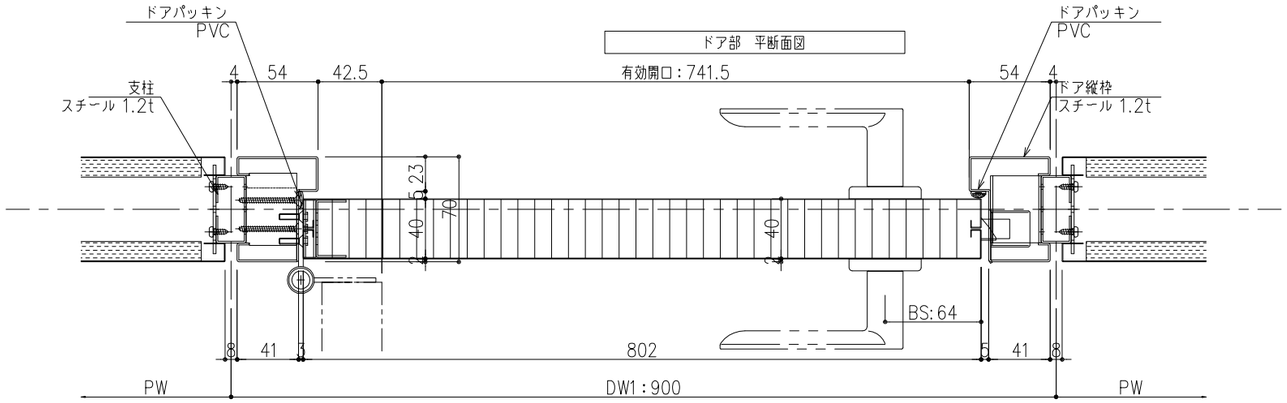

親子ドア・両開きドア部　平断面図

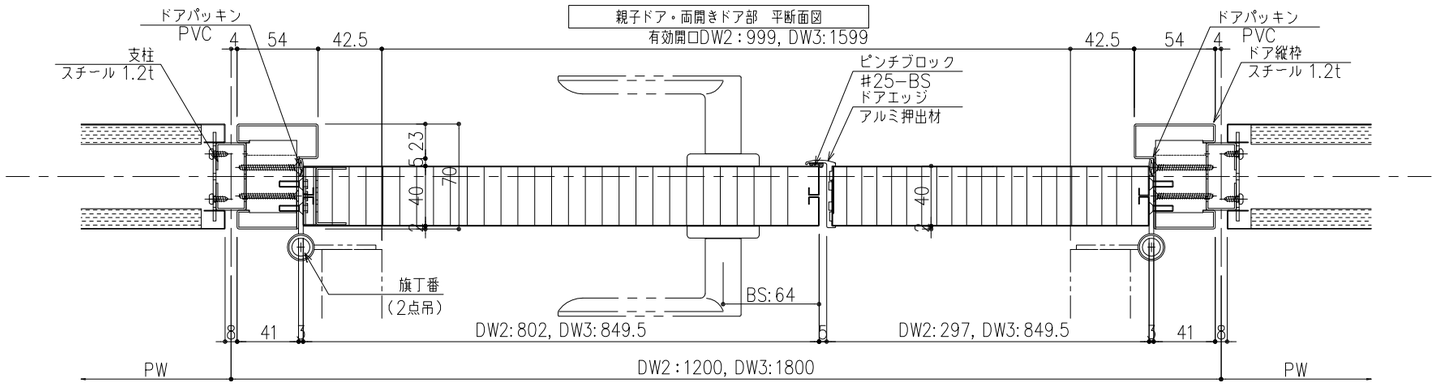

子扉部 断面図

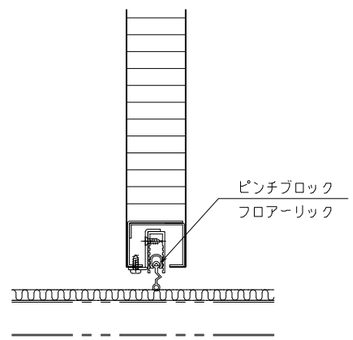

準遮音ドア 縦断面図

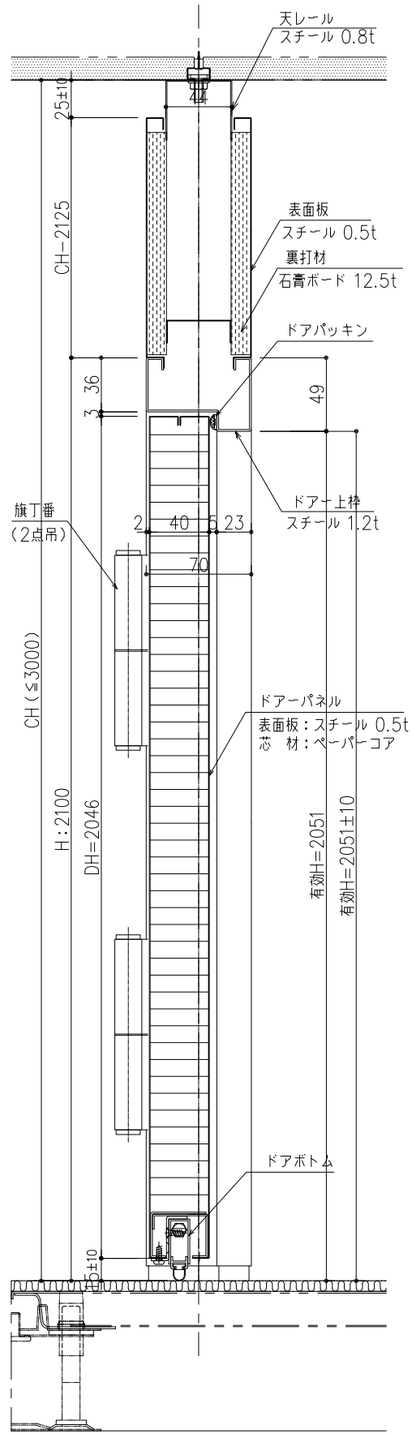

※本図面は2015年12月時点の仕様を基準とした参考納まり図とします。実際の納品仕様と異なる場合がございます。
※仕様内容については予告なく変更する場合がございます。
※本図面の著作権は株式会社イトーキにあり、無断での転用・掲載・使用を禁止します。

クレアパート

ITOKI 株式会社イトーキ

工事名		設計監理	
図面名称	片開き／親子／両開きドア 三方枠パッキン・ドアボトム付ドア 標準仕様図	施工	
図面番号	⑥−6.	尺度 A3 1/4	単位 m. m.
認証 年 月 日	検図 年 月 日	担当 2016年 03 月 22 日 細田	製図 2016年 03 月 22 日 河村